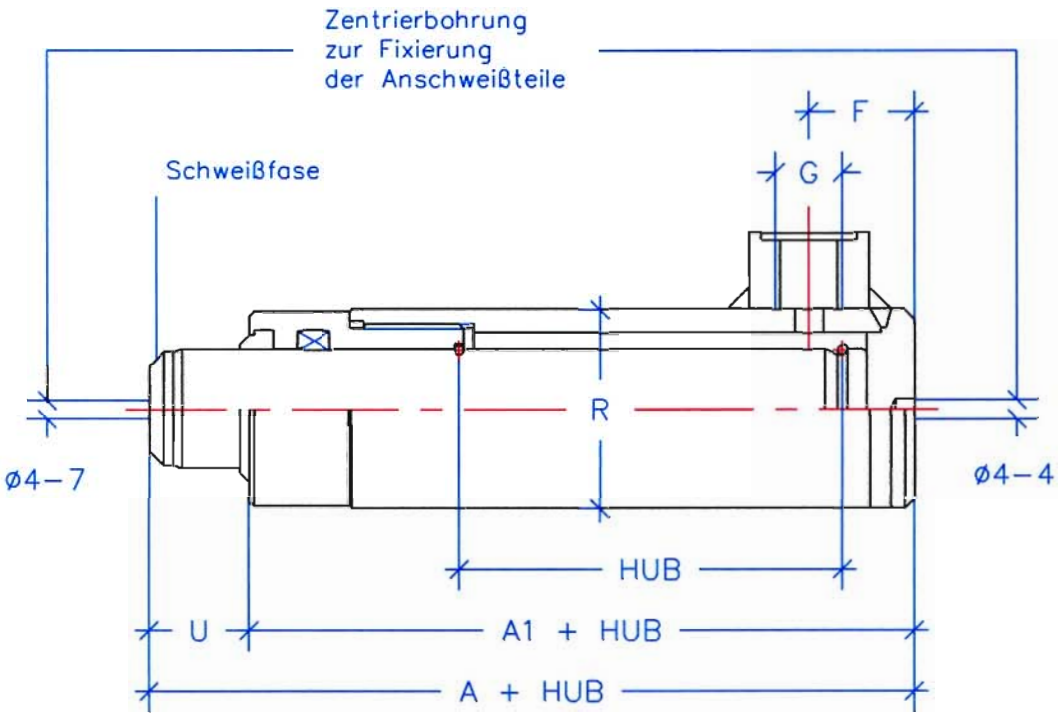


**Baureihe 172 Standardzylinder einfachwirkend ohne Befestigung**

**180 bar - Reihe** Maße in Temperatur °C –30 / +110

| **Baureihe 172** | **Stange** ∅ | **R** ∅ | **A** | **A1** | **U** | **G** | **F** | **Druckkraft** daN / 180 bar |
|---|---|---|---|---|---|---|---|---|
| E–16-Hub | 16 | 35 | 80 | 59 | 21 | G1/4 | 25 | 362 |
| E–20-Hub | 20 | 38 | 80 | 59 | 21 | G1/4 | 25 | 565 |
| E–22-Hub | 22 | 40 | 80 | 59 | 21 | G1/4 | 25 | 684 |
| E–25-Hub | 25 | 42 | 80 | 59 | 21 | G3/8 | 25 | 883 |

Bestellung: Baureihe 172 Stange ∅20 Hub 100
Stange hartverchromt Chromschicht 25 µm
Hublänge frei wählbar
Bestellnummer **172 / E – 20 – 100 - 180**